Установка пульта управления MIDI для парогенератора

Пульт управления влагонепроницаем. Он может быть установлен непосредственно на стену парной или снаружи.

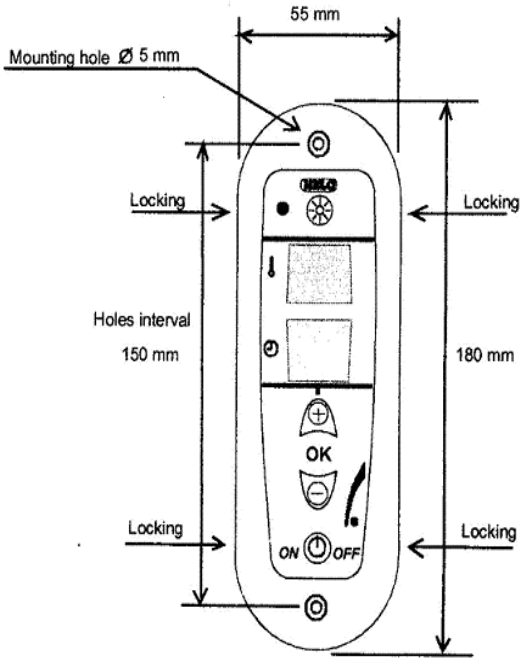

Отверстие в паровой комнате, куда будет установлен провод пульта, должно быть герметично закрыто, чтобы препятствовать попаданию влаги внутрь стен, таким образом, скрывая кабель позади пульта управления.

Для снятия рамки, используются специальные отверстия, которые находятся по краям пульта. Что бы отсоединить рамку, необходимо легко нажать на защелки в каждом отверстии и затем снять рамку.

Пульт управления влагонепроницаем, что позволяет установить пульт внутри парной. Пульт может быть закреплен непосредственно на стене или может быть изготовлена специальная подставка, в которую пульт может быть установлен. Установка не требует дополнительной изоляции, поскольку сам пульт влагонепроницаем.

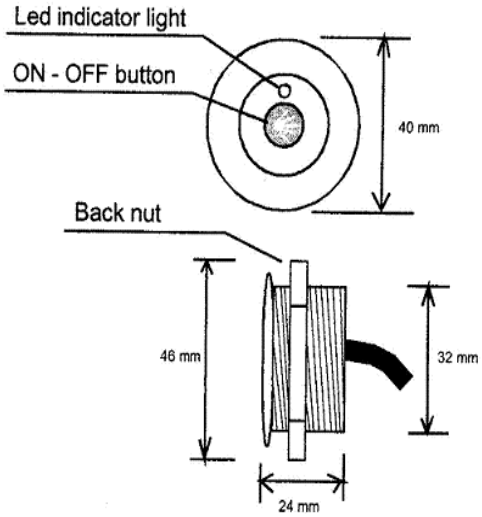

Датчик температуры должен быть установлен на высоте 170 см от уровня пола, предпочтительно на стене напротив двери парилки.

Если требуется, может использоваться заднее крепление, при устанавливании на органическое стекло. На более толстых стенах, отверстие может быть высверлено и должно быть закрыто, чтобы вода не достигала конструкций здания или может быть размещен на специально изготовленной подставке.
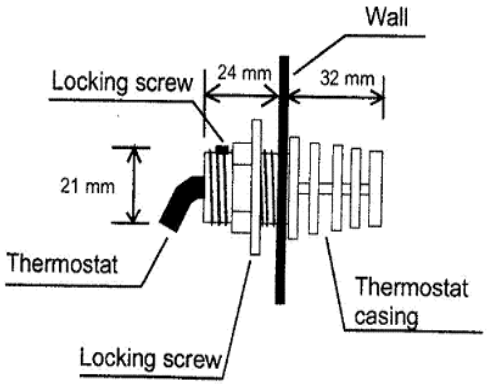
На тонких стенах, датчик можно закрепить с помощью гайки на корпусе. Для толстых стен нужно применять влагостойкий герметик. В любом случае, нужно обеспечить герметичность.